ZAXIS-3 Serie

HITACHI

ZAXIS 190W

MOBILBAGGER

- **Modellcode:** ZX190W-3
- **Motornennleistung:** 122 kW (166 PS)
- **Betriebsgewicht:** 18.000–20.400 kg
- **Tieflöffel:** SAE, PCSA gehäuft: 0,51–1,20 m^3
  CECE gehäuft: 0,45–1,00 m^3

Die Kraft zur Leistung

Bei der ZAXIS-3 Serie handelt es sich um eine neue Generation von Baggern, die wirtschaftlichere Leistung, erhöhte Produktivität und mehr Fahrerkomfort bietet. Die Ergebnisse umfangreicher Marktstudien aus Europa und insbesondere Deutschland, dem Heimatland des Mobilbaggers, flossen in die Planung der neuen Serie ein. Gemeinsam mit Kunden und Marktspezialisten ist so eine Mobilbaggergeneration entstanden unter dem Motto: Made for Germany – by HITACHI.

NEU UND VERBESSERT

- ***Leistung:***
  Gesteigerte Höchstgeschwindigkeit
  Größere Beschleunigungsleistung

- ***Verminderte Betriebskosten:***
  Weniger Kraftstoffverbrauch beim Fahren und Arbeiten
  Erhöhte Langlebigkeit und Zuverlässigkeit

- ***Neue Ausrüstung:***
  Betriebsdatenübertragung per Satellit serienmäßig
  Heckkamera serienmäßig
  Diebstahlsicherung serienmäßig

- ***Komfort:***
  Ausgezeichnete Sichtverhältnisse
  Verbesserte Bedienbarkeit
  Geringerer Geräuschpegel

Ein Kraftpaket
Neuer OHC 4-Ventil-Dieselmotor
Verbesserte Fahrleistungen
Verringerter Kraftstoffverbrauch
Größerer Achspendelwinkel
Neu entwickelte Reifen
VNR-Schalter (Vorwärts-Neutral-Rückwärts)
Seite 4–5

Betriebsmerkmale und Funktionen
Neuer E-Modus
HIOS II Hydrauliksystem
Achsverriegelungsautomatik
Bremshaltesystem
Stockungs- und stoßfreier Betrieb
Spielfreie Scheibenbremse
Neuer Verstell-Ausleger (optional)
Neue Abstützpratzen (optional)
Neues Planierschild (optional)
Seite 6–7

Fahrerkomfort
Ausgezeichnete Sichtverhältnisse innerhalb der Kabine
Komfortsitz
Kurzhubhebel
Geräumiger Fußraum
Verbesserte Bedienbarkeit und erhöhter Fahrerkomfort
Seite 8–9

Multifunktionsmonitor
Wartungsunterstützung
Anbaugerät-Unterstützungssystem
Heckkamera
Diebstahlsicherung
Kraftstoffverbrauchsüberwachung
Mehrsprachen-Auswahl
Seite 10–11

Wartung
Parallelanordnung des Kühlerpakets
Leicht zugängliche Inspektionspunkte
Seite 12–13

Solide Grundlage
Unterwagenkonstruktion
Arbeitsausrüstung
Seite 14

Sicherheitsmaßnahmen
CRES II Kabine
Schutzstreben rechts an der Kabine
Vorsteuerabschaltung
Motor-Notschalter
Seite 15

Umweltschutzmaßnahmen
Zahlreiche Geräuschreduzierungen
Umweltfreundliche Konstruktion bezüglich Emissionen-Geräusch-Recycling
Seite 16

Webseite e-Service
Seite 17

Technische Daten
Seite 18–28

- **Der neue Motor entspricht den Abgasrichtlinien EU Stufe III A**
- **Die wegweisende, geräuscharme Konstruktion erfüllt bereits die künftige EU-Lärmrichtlinie 2000 / 14 / EC, STUFE II**

Hinweis: Einige Bilder in dieser Broschüre zeigen eine unbemannte Maschine mit Arbeitsgerät in betriebsbereiter Position. Diese dienen jedoch ausschließlich zur Veranschaulichung und sind nicht als Beispiele für den normalen Einsatz der Maschine anzusehen.

Ein Kraftpaket

Ein neuer OHC 4-Ventil-Dieselmotor und ein neuer Antriebsstrang wurden für die ZAXIS-3-Baureihe entwickelt.

Entwicklungskonzept des neuen Motors

OHC-Motor mit 4 Ventilen/Zyl.*

Der neue 4-Ventil-Dieselmotor mit oben liegender Nockenwelle wurde entwickelt und gebaut, um den strengen im Jahre 2007 in den USA und der EU in Kraft tretenden Abgasrichtlinien zu entsprechen. Dieser neue Motor trägt zum Umweltschutz bei. Gleichzeitig wird durch Einsatz neuester und fortschrittlichster Motortechnologie eine hohe Langlebigkeit bei niedrigem Kraftstoffverbrauch verwirklicht.

**Obenliegende Nockenwelle*

Common Rail Kraftstoffeinspritzung

Beim elektronisch gesteuerten Common-Rail-System erzeugt eine integrierte Kraftstoffpumpe einen ultrahohen Druck, um den Kraftstoff über ein gemeinsames Verteilerrohr auf die elektrisch betätigten Einspritzventile der Zylinder zu verteilen.
Dies ermöglicht eine optimale Verbrennung zur Erzeugung höherer Motorleistung und senkt PM* (Dieselruß) und Kraftstoffverbrauch.

**Particulate Matter (Ruß)*

Gekühltes EGR*-System

Das gekühlte EGR-System (Abgasrückführung) führt einen Teil der Abgase zurück und vermischt sie mit der Ansaugluft, um sie erneut zu verbrennen. Dadurch wird die Verbrennungstemperatur im Zylinder gesenkt, was den Kraftstoffverbrauch sowie den Stickstoffausstoß (NOx*) senkt und gleichzeitig die Motorleistung erhöht.

**Abgasrückführung*

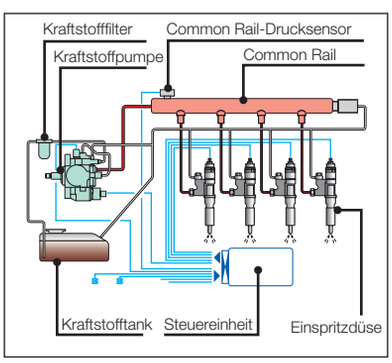

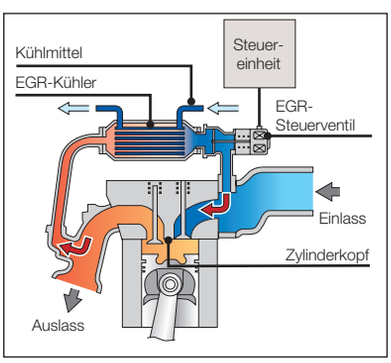

Exzellente Fahreigenschaften, weniger Kraftstoffverbrauch

Verbesserte Fahreigenschaften

Die Vorteile des neuen OHC 4-Ventilmotors und des neuen Antriebstrangs sorgen für verbesserte Fahreigenschaften im Vergleich zum bisherigen ZAXIS-1.
-Höchstgeschwindigkeit um 17 % gesteigert
-Beschleunigungsleistung um 15 % verbessert

Verringerter Kraftstoffverbrauch

Die Maschine arbeitet mit dem HIOS II Hydrauliksystem, das über eine wegweisende Hydrauliktechnologie verfügt, um die hohe Leistung des neu entwickelten Motors voll auszuschöpfen. Dieses System steuert Motor und Hydraulikleistung auf äußerst effiziente Weise, wodurch ein niedrigerer Kraftstoffverbrauch resultiert.
-Kraftstoffverbrauch für Steigungsfahrten um 29 %* vermindert

**Dies ist nur ein Beispiel, da sich der Wert mit den Straßenverhältnissen ändert.*

Überlegene Fahrstabilität und Fahreigenschaft

Größerer Achspendelwinkel

Der Achspendelwinkel wurde um 16 % im Vergleich zum herkömmlichen Modell ZAXIS-1 erweitert. Verbesserte Griffigkeit auf unbefestigten Straßen sorgt für ein stabileres Fahrverhalten.

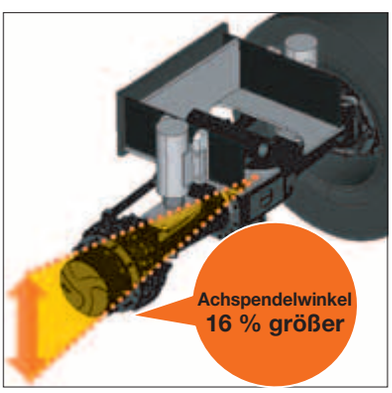

Neu entwickelte Reifen für komfortablere Stabilität und Fahreigenschaft

Diese neuen Reifen, die in Zusammenarbeit mit Bridgestone entwickelt wurden, bieten ein fortschrittliches Profildesign und einen verbesserten Querschnitt. Dadurch werden Vibrationen und Geräusche während der Fahrt reduziert und die Stabilität der Maschine im Betrieb verbessert.

Problemloses Fahren–Wie bei einem Auto

Leichtes Schalten zwischen Vorwärts und Rückwärts

Der VNR-Schalter (Vorwärts-Neutral-Rückwärts) befindet sich am rechten Betriebshebel. Ein problemloses Schalten zwischen Vorwärts- und Rückwärtsrichtung mit der rechten Hand ist möglich. Ein Entfernen der Hand vom Betriebshebel ist nicht mehr erforderlich. Dies ist besonders beim Fahren und Durchführen komplexer Arbeitseinsätze von Vorteil.

Eine Vielfalt herausragender Betriebsmerkmale und -funktionen

Das neue HIOS II Hydrauliksystem und der neue OHC 4-Ventil-Dieselmotor wurden speziell für die ZAXIS-3 Baureihe entwickelt.

Niedriger Kraftstoffverbrauch durch fortschrittliche Technologie und optimierte Hydraulik

Neuer E-Modus

Der neue E-Modus, H/P-Modus und P-Modus können entsprechend den Arbeitsanforderungen gewählt werden. Im neuen E-Modus kann 16 % mehr Kraftstoff gespart werden als im P-Modus der bisherigen Modelle, während die Produktivität gleich bleibt.

HIOS II Hydrauliksystem

Das HIOS II Hydrauliksystem sorgt für größere Bedienerzufriedenheit. Durch die neue ZAXIS 210 Pumpe bietet das System einen besseren Wirkungsgrad und mehr Stabilität.

Nützliche Funktionen des Mobilbaggers

Achsverriegelungsautomatik

Die Vorderachszylinder können vom Fahrer verriegelt werden, um mehr Stabilität für den Arbeitseinsatz sicherzustellen. Da der Achszylinder bei Freigabe des Fahrpedals automatisch verriegelt, wenn die Geschwindigkeit unter 3 km/h liegt, kann sich der Fahrer voll auf die Arbeit konzentrieren.

Betriebsbedingung
Bei Freigabe des Fahrpedals wird der Achszylinder verriegelt.

Bremshaltesystem

Dieses System verriegelt und löst die Bremse bei Bremspedalbetätigung. Wird das Pedal einmal gedrückt, bleibt die Bremse bis zur nächsten Pedalbetätigung angezogen.

Fahr-/Bremsbetrieb

Sanfter und stoßfreier Betrieb

Vibrationen beim Stoppen der Oberwagendrehung wurden durch den Einbau eines Schwenkdämpfungsventils und eines stoßfreien Ventils reduziert. Dadurch kann der Fahrer den Oberwagen an der gewünschten Stelle ruckfrei und präzise stoppen.

Spielfreie Scheibenbremse

Eine spielfreie Scheibenbremse hält das Rad direkt und ohne Spiel des Vorgeleges. Zuverlässige Reifenverriegelung beim Baggern.

Verbesserte Struktur, um den Anforderungen des Markts zu entsprechen

Neuer Verstell-Ausleger (optional)

Dank des neu konzipierten Verstell-Auslegers konnte die maximale Reichweite vergrößert, aber die Gesamthöhe verringert werden. Dadurch ist der Bagger trotz großer Reichweite beim Transport kompakter und stabiler und damit einfacher zu versetzen.

-Maximale Reichweite: um 370 mm vergrößert
-Gesamthöhe für Transport: um 370 mm verringert

Neues Planierschild (optional)

Neues Planierschild mit breiter und flacher Unterkante, auf dem weniger Schlamm anhaften kann und das die Straßenoberfläche weniger belastet.

Vergrößerung des Hubs der neuen Abstützpratzen (optional)

Der Hub der Abstützpratzen wurde im Vergleich zum bisherigen Modell um 60 mm erhöht. Der vergrößerte Hub erlaubt eine sichere Abstützung auch auf abschüssigem Untergrund.

Ein neuer Maßstab in punkto Fahrerkomfort

Der Fahrersitz der ZAXIS-3 Serie bietet dem Fahrer eine ausgezeichnete Sicht auf die Baustelle. Auf dem breiten LCD-Farbmonitor kann der Fahrer sehen, was sich hinter der Maschine befindet.
Großzügiger Beinraum, Kurzhubhebel und ein großer Sitz stellen auch bei langem Einsatz optimale Arbeitsbedingungen für den Fahrer sicher.

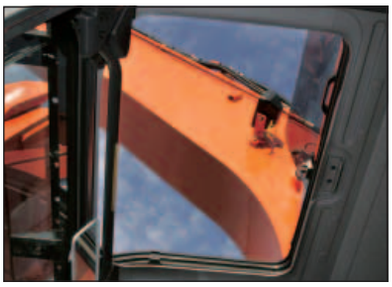

Gute Sicht und Informationsfunktionen

Der Fahrersitz bietet dem Fahrer eine ausgezeichnete Sicht auf Baustelle und Straße. Die Sichtverhältnisse wurden verbessert, besonders direkt nach unten. Schiebefenster vorne und an der Seite ermöglichen eine direkte Kommunikation zwischen dem Fahrer und anderen Mitarbeitern. Auf dem breiten LCD-Farbmonitor kann der Fahrer den Maschinenzustand ablesen, während die Heckkamera zeigt, was sich hinter der Maschine befindet.

Komfortkabine für den Fahrer

Der Gesamtkomfort wurde verbessert, um Ermüdungserscheinungen zu verringern. Die Kabine ist mit einer vollautomatischen Klimaanlage ausgestattet und silikongefüllte Stoßdämpfer reduzieren die Vibration. Der Sitz verfügt über eine körpergerecht geformte Rückenlehne, Federung sowie Heizung und ist mit einer Horizontal- und Vertikaleinstellung ausgestattet. Ein 2-Punkt-Automatik-Sicherheitsgurt ist in der Standardausstattung enthalten. Die linke Hebelkonsole kann nach oben geklappt werden und erleichtert so Ein- und Ausstieg.

Bedienerfreundliche Hebel

Ergonomisch angebrachte Kurzhubhebel sorgen für optimale Arbeitsbedingungen. Ein integrierter VNR-Schalter erleichtert Vorwärts-/Rückwärtsumschaltung während der Fahrt. Mit einem praktischen Proportionalschalter können Arbeitsgeräte bequem gesteuert werden. Durch die fußbetätigte Lenkradverstellung lässt sich das Lenkrad schnell und problemlos in die optimale Stellung bringen.

Monitor-Kontrollsystem

Die ZAXIS-3 Serie ist mit einem breiten LCD-Farbmonitor mit einstellbarem Kontrast für Tages- und Nachtschichten ausgestattet.
Mit dem Monitor kann der Fahrer Wartungsintervalle kontrollieren, Betriebsarten wählen, den Kraftstoffverbrauch überwachen und die Heckkamera usw. einschalten.

1. Anzeige für Arbeitsmodus, automatische Drehzahlabsenkung, usw.
2. Betriebsstundenzähler / Kilometerzähler / Streckenzähler
3. Tachometer / Drehzahlmesser
4. Bremsöl-Druckmesser
5. Kühlmitteltemperaturmesser
6. Kraftstoffanzeige
7. Anzeige für Feststellbremse, Betriebsbremse, usw.
8. Anzeige der Abstützpratzen- und Planierschildfunktion
9. Uhr
10. Anzeige für Betriebsmodus / Options-Wahlschalter / Mail-Anzeige (optional) / Betriebsstundenschalter
11. Funktionswahlschalter
12. Zurück zur Ausgangsanzeige
13. Betriebsartenschalter
14. Options-Wahlschalter
15. Options-Wahlschalter
16. Betriebsstundenschalter
17. Menü
18. Heckkamera-Wahlschalter

Wartungsunterstützung

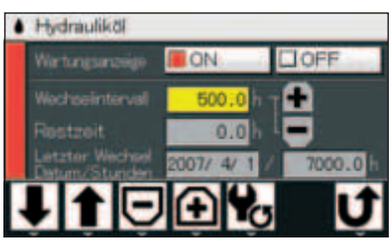

Der LCD-Monitor zeigt den eingestellten Wechselzeitpunkt für Hydrauliköl- und Kraftstofffilter an, der dem Fahrer bei jedem Drehen des Schlüsselschalters mitgeteilt wird. Planmäßige Wartung kann Schäden am Bagger und Ausfall verhindern.

Anbaugerät-Unterstützungssystem (Betriebsartenschalter)

Wird das Anbaugerät ausgetauscht, kann die Ölstromeinstellung durch einen Druck auf die Arbeitsmodus-Auswahlanzeige auf dem LCD-Monitor automatisch erfolgen. Falls erforderlich, sind geringfügige Anpassungen des Ölstroms möglich.

Heckkamera

Der breite LCD-Farbmonitor zusammen mit der Heckkamera auf dem Gegengewicht gewährleistet eine gute Sicht nach hinten.
Bei Rückwärtsfahrt schaltet sich die Heckkamera automatisch ein. Sie kann auch manuell über einen Schalter am Monitor aktiviert werden.

Diebstahlsicherung

Bei jedem Start des Motors ist (falls aktiviert) aufgrund der elektronischen Wegfahrsperre die Eingabe eines Verschlüsselungscodes im Multifunktionsmonitor erforderlich, um Diebstahl und Vandalismus zu verhindern.

Kraftstoffverbrauchsüberwachung

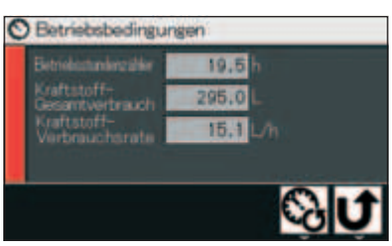

Der Kraftstoffverbrauch pro Betriebsstunde wird berechnet, und das Ergebnis erscheint auf dem LCD-Monitor. Diese Information schlägt die Betankungsintervalle vor und bestimmt den Energiesparbetrieb sowie einen effizienten Umgang mit dem Gerät.

**Die angegebenen Werte sind Beispiele und können von den tatsächlichen Werten abweichen.*

Mehrsprachen-Auswahl

Mit dem Menü können 12 Sprachen eingestellt werden.

Vereinfachte Wartung

Die ZAXIS-3 Serie erfüllt den Kundenwunsch nach einer vereinfachten Wartung. Die regelmäßige Wartung ist der Schlüssel, um die Ausrüstung in einem Spitzenzustand zu halten, was zur Verhinderung kostspieliger Ausfallzeit beitragen kann. Außerdem hat eine regelmäßig gewartete Maschine einen höheren Restwert. Die ZAXIS-3 Serie weist etliche Kundendienstmerkmale auf.

Parallelanordnung des Kühlerpakets

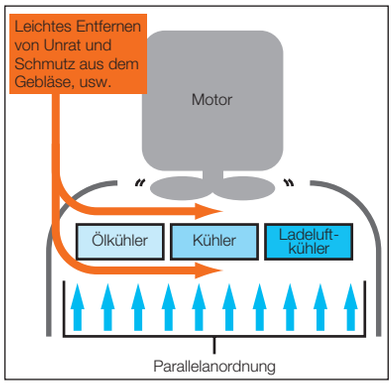

Anstatt wie bei der herkömmlichen Reihenanordnung sind Ölkühler, Wasserkühler und Zwischenkühler parallel angeordnet. Diese Parallelanordnung lässt sich wesentlich einfacher um den Motor herum reinigen. Der Klimaanlagenkondensator lässt sich klappen, so dass die Reinigung des Kondensators und des dahinter befindlichen Wasserkühlers vereinfacht wird.

Leicht zugängliche Inspektionspunkte

Breite Türen bieten von der Bodenebene aus Zugang zum Kraftstofffilter, Wasserabscheider und Motorölfilter. Hydrauliköl kann bis zu 5.000 Betriebsstunden verwendet werden.

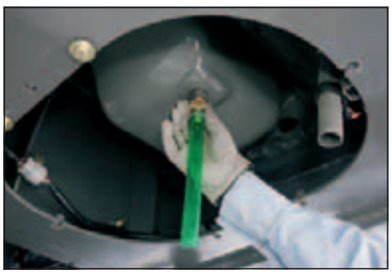

Die Motorölwanne ist mit einer Ablasskupplung ausgestattet. Beim Ablassen wird ein entsprechender Ablassschlauch mit der Kupplung verbunden. Die Ablasskupplung ist zuverlässig, wodurch Öllecks und Vandalismus vermieden werden.

Ein großer Handlauf, trittsichere Stufen und rutschfeste Platten führen zur Motorabdeckung.

Der Frischluftfilter für die Klimaanlage wurde von der herkömmlichen Anordnung hinter dem Fahrersitz nun zur Kabinentürseite versetzt. Dies erlaubt eine leichte Reinigung und einen leichten Austausch des Frischluftfilters, genau wie beim Umluftfilter innerhalb der Kabine.

Der Ein-Punkt-Schmiernippel für das Schwenklager wurde neu konzipiert und unter der Kabine angeordnet. Dies vereinfacht Schmierung und problemlosere Wartung.

Der Mobilbagger verfügt über einen groß dimensionierten Werkzeugkasten, der auch Raum für einen Eimer bietet. Der Kasten kann auch als allgemeiner Stauraum dienen wie z.B. für das Aufbewahren von Werkzeugen und Fettpistolen.

Eine solide Grundlage für Langlebigkeit

Die HITACHI-Technologie basiert auf der reichhaltigen Erfahrung und dem technischen Know-how, das man weltweit auf Einsatzorten gesammelt hat. Der Unterwagen des ZAXIS 190W wurde erheblich verstärkt.
Ein verstärkter Rahmen mit verbesserter Struktur und vergrößertem Querschnitt machen die Maschine langlebiger, während das in die Hinterachse integrierte Getriebe für eine bessere Leistung sorgt.

Verstärkter Unterwagen

Der Unterwagen unterstützt den Fahrt- und Arbeitsbetrieb und spielt bei der Verbesserung von Betriebsleistung und Lebensdauer des Baggers eine wichtige Rolle. Bei der ZAXIS-3-Baureihe kommt ein neues Unterwagenkonzept zum Tragen. Ein breiterer Rahmen bewirkt eine um 9 % größere Vertikalsteifigkeit.

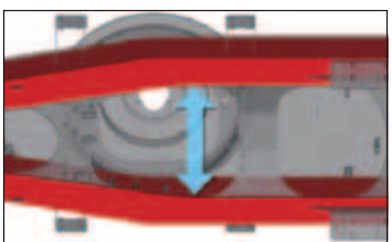

Rahmenbreite wurde vergrößert.

Verstärkte Arbeitsausrüstung

Die obere Anlenkung des Auslegers wurde durch Verwendung von hochfestem Stahl verstärkt.
An der Stiel-Löffel-Verbindung wurde die Stielspitze durch eine Wolframkarbid-Thermobeschichtung verstärkt, was eine höhere Verschleißfestigkeit an der Kontaktfläche mit dem Löffel ergibt und Ruckelbewegungen verringert. Verstärkte Kunstharz-Druckplatten verringern den Lärmpegel und widerstehen Verschleiß.

An der Ausleger-Stiel-Verbindung und am Befestigungsbereich des Stielzylinders werden die neuen HN-Buchsen mit Festschmiermittel auf Molybdän-Basis verwendet, was die Schmierung verbessert und die Langlebigkeit erhöht. (An den anderen Verbindungen werden auch herkömmliche HN-Buchsen verwendet.)

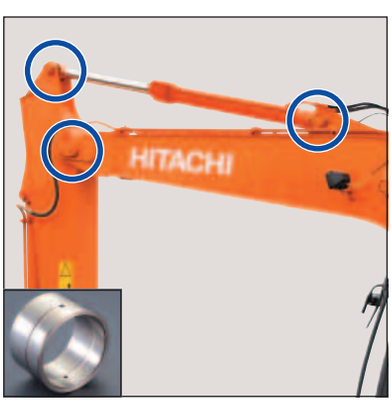

Neue HN-Buchse

Wolframkarbid-Thermobeschichtung

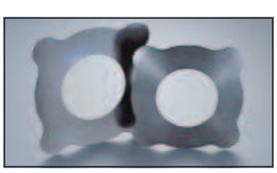

Verstärkte Kunstharzanlaufscheiben

Sicherheitsmaßnahmen

Die Gewährleistung der Sicherheit des Fahrers und anderer Mitarbeiter auf der Baustelle ist ein wichtiger Aspekt für HITACHI. Deshalb verfügt die ZAXIS-3 Serie über eine Reihe von Sicherheitsmerkmalen wie eine neue, verstärkte Kabine und Abschaltmechanismen für Motor und Vorsteuerungen.

CRES II Kabine

Die CRES II Kabine bietet dem Fahrer optimalen Schutz. Die Sicherheit für den Fall des Kippens wurde erhöht. So ist die Widerstandsfähigkeit des Kabinendachs gegen seitliche Stoßeinwirkung bis zu einer Verformung von 200 mm 2,5 mal höher als bei herkömmlichen Maschinen.

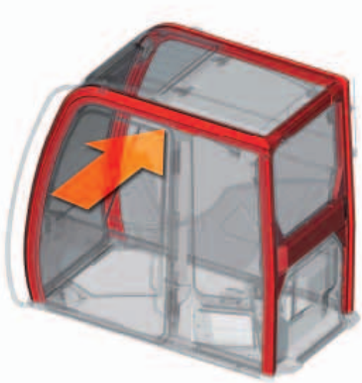

Belastungsfähigkeit: um das 2,5-fache gesteigert

Zusätzliche Merkmale

Schutzstreben rechts an der Kabine

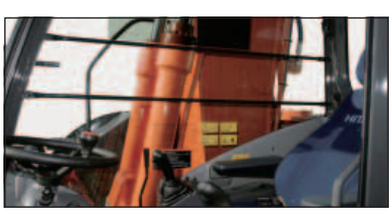

Nothammer

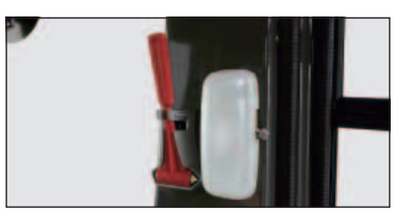

Motor-Notschalter

Vorsteuerabschaltung

OPG-Dachschutzgitter, Stufe II

(optional)

Sicherheitsgurt, 2-Punkt-Automatik

Weitere Merkmale sind ein Automatik-Sicherheitsgurt, ein Nothammer und eine Motor-Notabschaltung. Ein Absperrhebel für die Vorsteuerung trägt dazu bei, unbeabsichtigte Bewegungen zu verhindern. Des weiteren ist eine FOPS-Schutzvorrichtung (OPG-Dachschutzgitter, Stufe II) als Sonderausstattung erhältlich. Für die Kabinenfenster kann Verbundglas oder gehärtetes Glas gewählt werden.

Umweltschutzmaßnahmen

HITACHI nimmt seine Verantwortung für die Umwelt ernst. Unsere Produktionsstätten sind nach ISO 14001 zertifiziert. Die HITACHI Maschine ist bleifrei und wurde konstruktiv geräuscharm ausgelegt. Daher erhalten HITACHI Kunden einen der umweltverträglichsten Hydraulikbagger, die heutzutage angeboten werden.

Eine sauberere Maschine

Die ZAXIS-3 Serie ist mit einem sauberen und dennoch leistungsstarken Motor ausgestattet, der der EU-Abgasnorm Stufe 3 und der amerikanischen Abgaskategorie III A entspricht, die im Jahr 2007 in den USA und der Europäischen Union in Kraft treten. Ein Teil des Abgases wird erneut verbrannt, um den Rußausstoß und Stickoxid-Anteil (NOx) zu verringern.

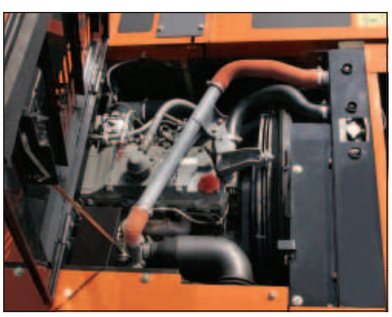

Eine leisere Maschine

Etliche Maßnahmen machen diese Maschine leiser. Zunächst bewirkt die Isochronregelung der Motordrehzahl eine Begrenzung der Drehzahl bei unbelastetem oder nur gering belastetem Betrieb, um den Schallpegel zu senken. Des Weiteren verringert ein Lüfter mit gerundeten Flügeln den Luftwiderstand und das Luftströmungsgeräusch. Drittens dämpft ein dauergeprüfter Schalldämpfer das Motorgeräusch beträchtlich. Diese fortschrittliche geräuscharme Konstruktion entspricht der Richtlinie 2000 / 14 / EC, Kategorie II, in der Europäischen Union in Kraft ab 2006.

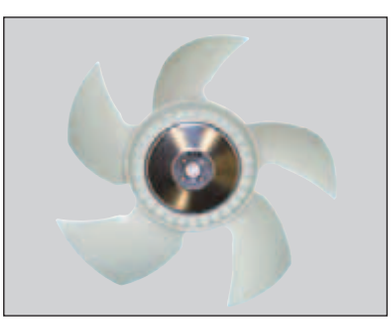

Eine recyclebare Maschine

Über 97 % der ZAXIS-3 Serie kann recycled werden. Alle Kunstharzteile wurden für das Recycling gekennzeichnet. Die Maschine ist vollkommen bleifrei. Wasser- und Ölkühler sind aus Aluminium gefertigt und alle Drähte sind bleifrei. Außerdem steht optional biologisch abbaubares Hydrauliköl für Baustellen zur Verfügung, auf denen ein besonderer Umweltschutz erforderlich ist.

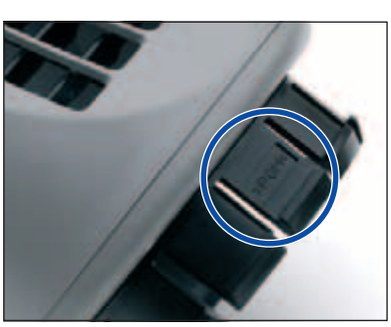

Betriebsdatenübertragung per Satellit über Webseite e-Service

Senken Sie Wartungsaufwand und -kosten für Ihre Maschinenflotte mit Hilfe der Webseite „e-Service“, über die Sie vom Büro aus on-line die aktuellsten Betriebs- und Statusinformationen von Ihren Maschinen abrufen können.

ZX-3 and ZW Series Fleet Management System
e-Service Owner's Site

e-Service

Betrieb

Fernzugriff auf alle relevanten Betriebsparameter der Maschine wie z. B. tägliche Betriebsstunden und Kraftstoffstand sowie Historie der erfassten Betriebstemperaturen und -drücke.

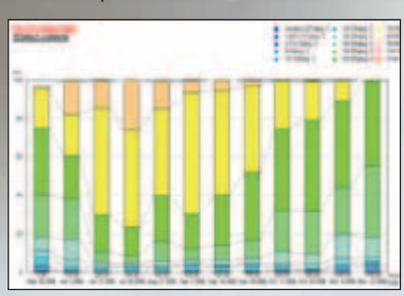

Wartung

Für jede Maschine wird eine Wartungshistorie sowie empfohlene Wartungsintervalle in einem Fenster angezeigt. Eine genaue und effiziente Flottenverwaltung wird so möglich.

Standort

Zusätzlich zu den allgemeinen GPS-Funktionen zeigt das geographische Informationssystem GIS (Geographical Information System) nicht nur die geographische Position jeder Maschine mit Seriennummer, sondern es sind auch spezifizierte Maschinensuchen mit besonderen Betriebsinformationen als Suchkriterien möglich.

Prüfen und überwachen Sie Ihre Maschinen von Ihrem Büro aus

Verbesserte Serviceunterstützung durch Ihren Händler

Geographischer Standort Ihrer Maschinen

e-Service ist ein On-line-Werkzeug zur Flottenverwaltung, das HCME Ihnen als Kunden zur Verfügung stellt. Alle Betriebsparameter und Standorte Ihrer Maschinen können auf einem PC abgerufen werden. Auf diese Weise bekommen Sie eine aktuelle Datenübersicht von Ihren Maschinen für ein umfassendes Flottenmanagement vom Büro aus. Jede Maschine sendet regelmäßig Betriebsdaten zu einem Satelliten, der wiederum an eine Bodenstation sendet, die die Daten an den Hitachi-Server weiterleitet. Die gesammelten Daten im Server werden verarbeitet und an den jeweiligen Kunden gesendet. Die Maschinendaten sind über eine sichere Internetverbindung für Sie und Ihren Händler abrufbar. Die Kommunikationskette ist rund um die Uhr an allen Tagen des Jahres funktionsbereit. Dies ist ein entscheidender Beitrag zur Arbeitsplanung und Maschinenwartung sowie zur verbesserten Service- und Diagnoseunterstützung Ihres Händlers. Das Ergebnis ist eine Verringerung der Stillstandzeiten und eine Verbesserung der Kosten-Leistungsrechnung Ihrer Flotte.

Alle neuen von HCME ausgelieferten Maschinen der Baureihen ZAXIS-3 und ZW verfügen standardmäßig* über ein Satelliten-Kommunikationsmodul, wodurch die Maschinenbesitzer direkt von den Vorteilen unserer e-Service Webseite profitieren können. Ihr Händler kann Ihnen Zugriff auf die Webseite e-Service gewähren.

- *Optimierung der Flottenverwaltung*
- *Genauere Wartungsplanung*
- *Unterstützungswerkzeug für Arbeitsplanung*
- *Rasche Fehlersuche*

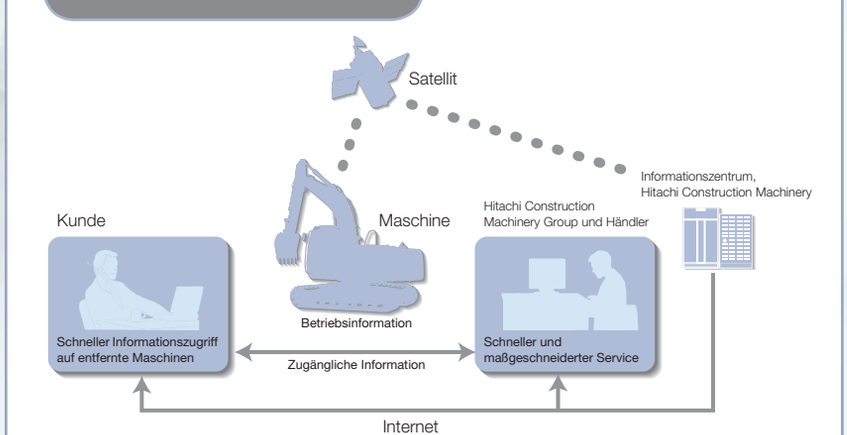

** (1) Satelliten-Kommunikationsmodule können nicht in Maschinen für Bestimmungsländer eingebaut werden, in denen gegenwärtig noch kein satellitengestützter Kommunikationsdienst verfügbar ist. Zum Zeitpunkt der Drucklegung ist in den meisten europäischen Ländern der Satelliten-Kommunikationsdienst bereits eingerichtet. Die volle Abdeckung ganz Europas wird erwartet.*
(2) Satellitenkommunikation erlaubt im Grunde genommen eine weltweite Abdeckung. Fragen Sie Ihren Händler über die gegenwärtige Verfügbarkeit von Satellitenkommunikation in Ihrem Land oder an bestimmten Einsatzorten.
(3) Falls die Übertragung der Satellitensignale auf irgendeine Weise beeinträchtigt wird, kann Satellitenkommunikation u. U. unmöglich werden.

MOTOR

Modell	Isuzu AI-4HK1X
Typ	4-Takt wassergekühlt, Direkteinspritzung
Ansaugung	Turbolader, Zwischenkühler
Anzahl der Zylinder	4
Nennleistung	
ISO 9249, Netto	122 kW (166 PS) bei 2.000 min^{-1} (U/min)
EEC 80/1269, Netto	122 kW (166 PS) bei 2.000 min^{-1} (U/min)
SAE J1349, Netto	122 kW (166 PS) bei 2.000 min^{-1} (U/min)
Maximales Drehmoment	655 Nm bei 1.500 min^{-1} (U/min)
Hubraum	5,193 l
Bohrung und Hub	115 mm x 125 mm
Batterien	2 x 12 V / 88 Ah

HYDRAULIKSYSTEM

- Betriebsartenschalter
  Betriebsart Graben / Betriebsart Anbaugerät
- Motordrehzahl-Sensorsystem

Hauptpumpen	2 Axialkolbenpumpen mit variabler Fördermenge
Maximaler Ölstrom	2 x 189 l/min
Vorsteuerpumpe	1 Zahnradpumpe
Maximaler Ölstrom	27,7 l/min
Lenkungspumpe	1 Zahnradpumpe
Maximaler Ölstrom	27,7 l/min

Hydraulikmotoren

Fahrantrieb	1 Axialkolbenmotor mit variabler Volumenaufnahme
Schwenkantrieb	1 Axialkolbenmotor

Entlastungsventileinstellungen

Auslegerkreis	34,3 MPa (350 kgf/cm^2)
Schwenkkreis	32,4 MPa (330 kgf/cm^2)
Fahrkreis	34,3 MPa (350 kgf/cm^2)
Vorsteuerkreis	3,9 MPa (40 kgf/cm^2)

Hydraulikzylinder

Hochfeste Kolbenstangen und Rohre. Endlagendämpfungen im Ausleger- und Stielzylinder garantieren einen kontrollierten und schockfreien Anschlag an den Zylinderhubenden.

Abmessungen

	Anzahl	Bohrung	Stangen-durchmesser
Ausleger (2-teiliger Ausleger)	2	120 mm	85 mm
Position (2-teiliger Ausleger)	1	170 mm	110 mm
Ausleger (Monoblock-Ausleger)	2	120 mm	85 mm
Stiel	1	125 mm	90 mm
Löffel	1	105 mm	75 mm

Hydraulikfilter

Die Hydraulikkreise sind mit hochwertigen Hydraulikfiltern ausgestattet. Ein Saugfilter befindet sich in der Saugleitung, und Hauptstromfilter befinden sich in der Rückleitung und in den Schwenk-/Fahrmotor-Abflussleitungen.

BEDIENUNGSELEMENTE

Vorsteuerungen. Vorsteuerkreis mit integriertem Original-Hitachi-Dämpfventil und Schnellaufwärmsystem für Motor- und Hydrauliköl.

Gerätehebel	2
Fahrpedal	1
Abstützpratzen- und/oder Planierschildhebel	1
Pedal für Verstellzylinder und/oder Zusatzkreis	1

OBERWAGEN

Drehrahmen

Geschweißte Kastenprofilkonstruktion aus massiven Stahlblechen für extremste Belastungen. D-Profil-Rahmen sorgt für Verwindungssteifheit.

Schwenkwerk

Axialkolbenmotor mit im Ölbad laufenden Planetengetriebe. Einreihiger Kugeldrehkranz mit induktionsgehärteter Innenverzahnung. Innenverzahnung und Antriebsritzel laufen im Fettbad. Die Lamellen-Feststellbremse für das Schwenkwerk ist federbelastet und wird hydraulisch gelöst.

Schwenkgeschwindigkeit .. 12,2 min^{-1} (U/min)

Fahrerkabine

Eigenständige, großzügig dimensionierte Kabine, 1.005 mm Breite x 1.675 mm Höhe, entspricht ISO* Norm. Rundumverglasung für optimale Sichtverhältnisse. Die vorderen Fenster (oben und unten) können geöffnet werden. Vielfach einstellbarer Komfortsitz mit Armlehnen, mit und ohne Bedienkonsole verstellbar.
*International Standardization Organization

UNTERWAGEN

Unterwagen auf Rädern. Geschweißte, spannungsarme Kastenprofilkonstruktion.
Antriebssystem: 2-Gang-Lastschaltgetriebe und verstellbarer Axialkolbenfahrmotor.

Fahrgeschwindigkeit (vorwärts und zurück)

Kriechgang	0 bis 2,6 km/h
Langsamgang	0 bis 8,6 km/h
Schnellgang	0 bis 35,0 km/h
Steigfähigkeit	67 % (34 Grad)
Min. Wendekreis	6.800 mm

Achse:
Allradantrieb
Die Vorderachse kann hydraulisch in jeder Position verriegelt werden.
Pendelachse vorn ..... ±7°

Bremssystem:
Wartungsfreie Lamellenbremsen im Ölbad sind Standard.
Hydraulisches Betriebsbremssystem

GEWICHTE UND BODENDRUCK

ZX190W-3 MIT MONOBLOCK-AUSLEGER:

Mit Monoblock-Ausleger, 2,71 m-Stiel und 0,70 m^3 Löffel (SAE gehäuft).

Abstützung	Standardspur		Breitspur	
	Kurzer Unterwagen	Standard-unterwagen	Kurzer Unterwagen	Standard-unterwagen
Hinteres Planierschild	18.000 kg	18.200 kg	18.000 kg	18.200 kg
Hintere Abstützpratzen	18.300 kg	18.500 kg	18.400 kg	18.600 kg
Abstützpratzen und Planierschild	–	19.400 kg	–	19.400 kg
Vordere und hintere Abstützpratzen	–	19.700 kg	–	19.800 kg

ZX190W-3 MIT VERSTELL-AUSLEGER:

Mit Verstell-Ausleger, 2,40 m-Stiel und 0,70 m^3 Löffel (SAE gehäuft).

Abstützung	Standardspur		Breitspur	
	Kurzer Unterwagen	Standard-unterwagen	Kurzer Unterwagen	Standard-unterwagen
Hinteres Planierschild	18.600 kg	18.800 kg	18.600 kg	18.800 kg
Hintere Abstützpratzen	19.000 kg	19.200 kg	19.000 kg	19.200 kg
Abstützpratzen und Planierschild	–	20.100 kg	–	20.100 kg
Vordere und hintere Abstützpratzen	–	20.400 kg	–	20.400 kg

TIEFLÖFFELARBEITSAUSRÜSTUNG

Ausleger und Stiele als Kastenprofil – Schweißkonstruktion. Monoblock- und Verstell-Ausleger sind erhältlich.
2,26 m- und 2,71 m-Stiele sind für Monoblock-Ausleger erhältlich.
2,26 m-, 2,40 m- und 2,71 m-Stiele sind für Verstell-Ausleger erhältlich.

SERVICE-FÜLLMENGEN

Kraftstofftank ..... 290,0 l
Motorkühlmittel ..... 22,0 l
Motoröl ..... 23,0 l
Schwenkantrieb ..... 6,9 l
Getriebe ..... 2,5 l
Differenzial vorn ..... 9,5 l
Differenzial hinten ..... 14,0 l
Planetengetriebe
  Vorderachse ..... 2 x 2,5 l
  Hinterachse ..... 2 x 2,5 l
Hydrauliksystem ..... 240 l
Hydrauliktank ..... 100 l

ABMESSUNGEN

MONOBLOCK-AUSLEGER

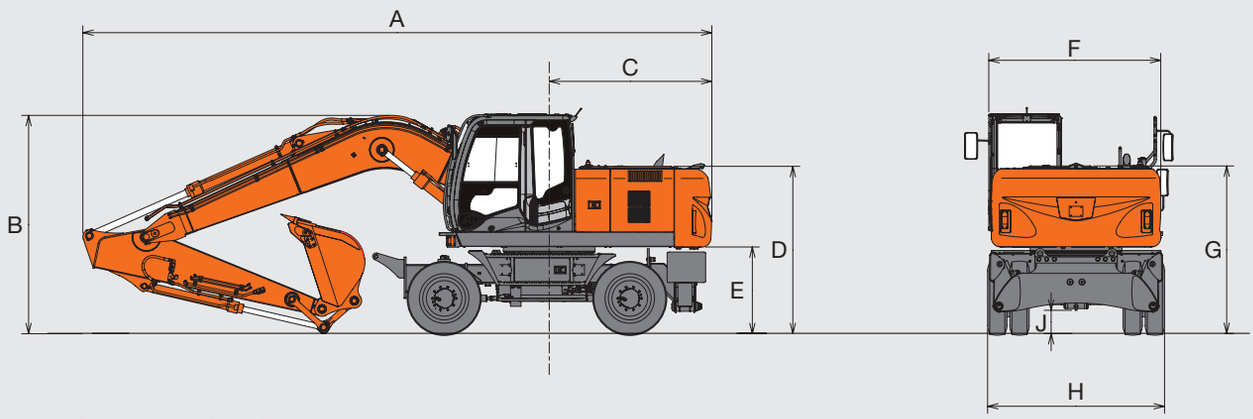

VERSTELL-AUSLEGER

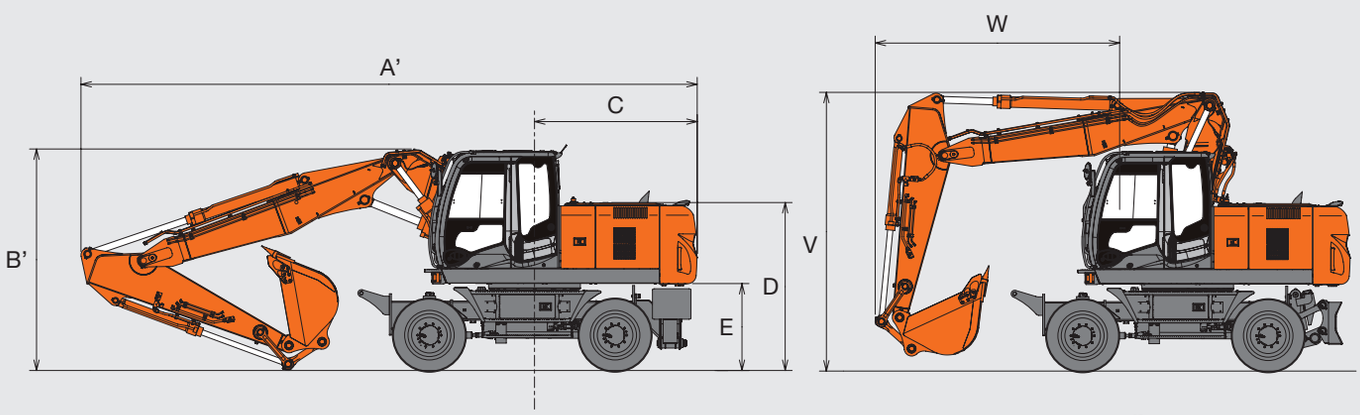

VORDERES PLANIERSCHILD UND HINTERE ABSTÜTZPRATZEN

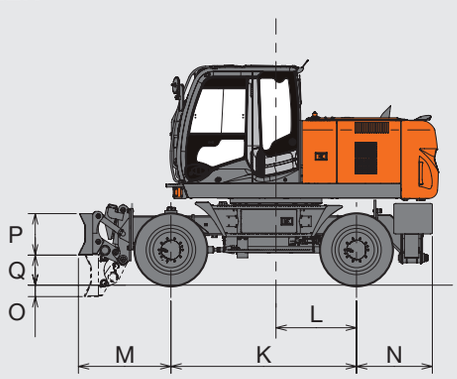

VORDERE UND HINTERE ABSTÜTZPRATZEN

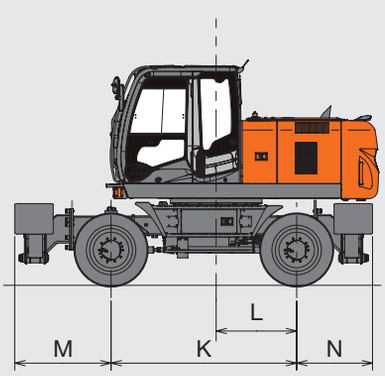

HINTERES PLANIERSCHILD

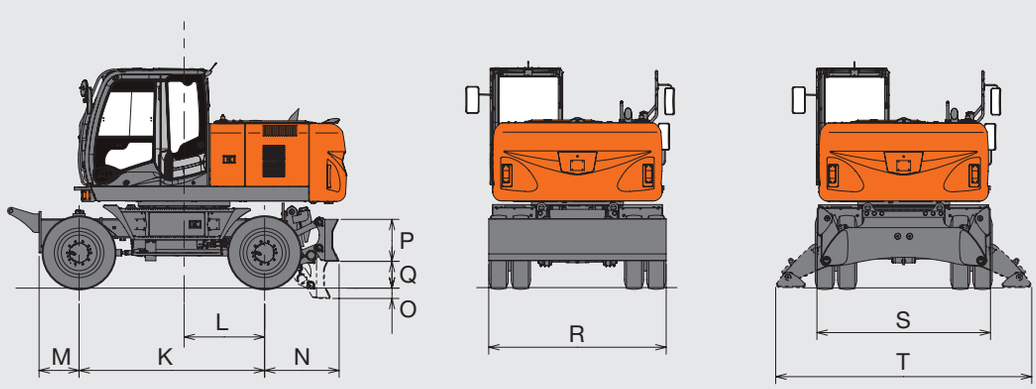

ABMESSUNGEN

Einheit: mm

		Standardspur/Breitspur						
		Kurzer Unterwagen		Standardunterwagen				
		Planierschild hinten	Pratzen hinten	Planierschild hinten	Pratzen hinten	Planierschild vorn Pratzen hinten	Pratzen vorne Planierschild hinten	Pratzen vorn und hinten
A	Gesamtlänge (mit Monoblock-Ausleger)							
	2,26 m-Stiel	9.000						
	2,71 m-Stiel	8.980						
A'	Gesamtlänge (mit Verstell-Ausleger)							
	2,26 m-Stiel	8.810						
	2,40 m-Stiel	8.790						
	2,71 m-Stiel	8.800						
B	Gesamthöhe (mit Monoblock-Ausleger)							
	2,26 m-Stiel	3.150						
	2,71 m-Stiel	3.130* (3.120: Auslegerhöhe)						
B'	Gesamthöhe (mit Verstell-Ausleger)							
	2,26 m-Stiel	3.190						
	2,40 m-Stiel	3.150						
	2,71 m-Stiel	3.210						
C	Heckschwenkradius	2.320						
D	Motorhaubenhöhe	2.345						
E	Gegengewicht-Freiraum	1.235						
F	Gesamtbreite des Oberwagens	2.450						
G	Höhe über Kabine	3.130						
H	Gesamtbreite über Reifen	2.550/2.730						
J	Mindestbodenfreiheit	350						
K	Radstand	2.650						
L	Mitte Drehkranz zur Hinterachse	1.150						
M	Überhang vorne	470		975		1.320	1.380	
N	Überhang hinten	1.065	1.085	1.065	1.085		1.065	1.085
O	Maximale Schildsenkung	220	–	220	–	220		–
P	Schildhöhe	590	–	590	–	590		–
Q	Maximaler Schildhub	370	–	370	–	370		–
R	Schildbreite	2.530/2.730	–	2.530/2.730	–	2.530/2.730		–
S	Gesamtbreite, Pratzen eingezogen	–	2.470	–	2.470			
T	Gesamtbreite, Pratzen ausgefahren	–	3.440	–	3.440			
V	Auslegerhöhe (in Fahrtstellung)							
	2,26 m-Stiel	3.980						
	2,40 m-Stiel	3.980						
	2,71 m-Stiel	3.970						
W	Überhang vorn (in Fahrtstellung)							
	2,26 m-Stiel	3.475						
	2,40 m-Stiel	3.495						
	2,71 m-Stiel	5.255						

Die Transportmaße sind A (A'), B (B'), H (ohne Schild) bzw. A (A'), B (B'), R (mit Schild).
*Kabinenhöhe.

ZX190W-3 MIT MONOBLOCK-AUSLEGER, 2,71 M-STIEL, STANDARDUNTERWAGEN, STANDARDSPUR

Metrische Abmessungen

Hinweise: 1. Angaben basieren auf ISO 10567.
2. Die Hubkraft der ZAXIS Serie überschreitet nicht 75 % der Kipplast, wenn die Maschine auf festem, ebenem Boden steht bzw. bei 87 % der vollen Hydraulikkapazität.
3. Der Lastpunkt ist die Mittellinie des Löffelbolzens am Stiel.
4. *Gekennzeichnete Werte sind durch die Hydraulik begrenzt.
5. 0 m = ebenerdig.

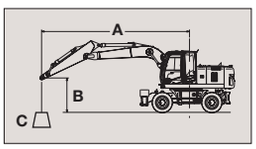

A: Ausladung
B: Lastpunkthöhe
C: Hubkraft

Angabe nach vorn Angabe über Seite 360 Grad Einheit: 1.000 kg

Abstützung		Ausladung 3,0 m		4,5 m		6,0 m		7,5 m		Bei max. Reichweite		
												Meter
6,0 m	Schild hinten, angehoben					3,7	3,1			2,9	2,4	6,88
	Schild hinten, abgestützt					*4,9	3,5			*3,4	2,8	
	Pratzen hinten, abgestützt					*4,9	4,2			*3,4	3,3	
	Pratzen vorn und Schild hinten, abgestützt					*4,9	*4,9			*3,4	*3,4	
	Schild vorn und Pratzen hinten, abgestützt					*4,9	*4,9			*3,4	*3,4	
	4fach Pratzen, abgestützt					*4,9	*4,9			*3,4	*3,4	
4,5 m	Schild hinten, angehoben			5,6	4,6	3,6	3,0	2,5	2,1	2,4	2,0	7,62
	Schild hinten, abgestützt			*6,5	5,3	*5,5	3,4	*3,9	2,4	*3,4	2,3	
	Pratzen hinten, abgestützt			*6,5	6,4	*5,5	4,1	*3,9	2,8	*3,4	2,8	
	Pratzen vorn und Schild hinten, abgestützt			*6,5	*6,5	*5,5	5,0	*3,9	3,5	*3,4	*3,4	
	Schild vorn und Pratzen hinten, abgestützt			*6,5	*6,5	*5,5	5,2	*3,9	3,6	*3,4	*3,4	
	4fach Pratzen, abgestützt			*6,5	*6,5	*5,5	*5,5	*3,9	*3,9	*3,4	*3,4	
3,0 m	Schild hinten, angehoben			5,2	4,2	3,4	2,8	2,4	2,0	2,2	1,8	8,01
	Schild hinten, abgestützt			*7,9	4,9	*6,0	3,2	*5,1	2,3	*3,5	2,0	
	Pratzen hinten, abgestützt			*7,9	5,9	*6,0	3,9	4,7	2,8	*3,5	2,5	
	Pratzen vorn und Schild hinten, abgestützt			*7,9	7,4	*6,0	4,8	*5,1	3,4	*3,5	3,1	
	Schild vorn und Pratzen hinten, abgestützt			*7,9	7,8	*6,0	5,0	*5,1	3,6	*3,5	3,2	
	4fach Pratzen, abgestützt			*7,9	*7,9	*6,0	5,8	*5,1	*4,1	*3,5	*3,5	
1,5 m	Schild hinten, angehoben			4,7	3,8	3,2	2,6	2,3	1,9	2,1	1,7	8,10
	Schild hinten, abgestützt			*9,0	4,5	*6,6	3,0	*5,3	2,2	*3,8	2,0	
	Pratzen hinten, abgestützt			*9,0	5,5	*6,5	3,7	4,6	2,7	*3,8	2,4	
	Pratzen vorn und Schild hinten, abgestützt			*9,0	7,0	*6,6	4,6	*5,3	3,3	*3,8	3,0	
	Schild vorn und Pratzen hinten, abgestützt			*9,0	7,3	*6,6	4,8	5,1	3,5	*3,8	3,1	
	4fach Pratzen, abgestützt			*9,0	8,6	*6,6	5,6	*5,3	4,0	*3,8	3,6	
0 m	Schild hinten, angehoben			4,5	3,6	3,1	2,5	2,3	1,8	2,1	1,7	7,90
	Schild hinten, abgestützt			*9,2	4,2	*6,7	2,9	*5,2	2,1	*4,3	2,0	
	Pratzen hinten, abgestützt			*9,2	5,3	*6,3	3,6	4,5	2,6	4,2	2,4	
	Pratzen vorn und Schild hinten, abgestützt			*9,2	6,7	*6,7	4,4	*5,2	3,2	*4,3	3,0	
	Schild vorn und Pratzen hinten, abgestützt			*9,2	7,1	*6,7	4,6	5,0	3,4	*4,3	3,2	
	4fach Pratzen, abgestützt			*9,2	8,4	*6,7	5,4	*5,2	3,9	*4,3	3,7	
-1,5 m	Schild hinten, angehoben	*8,4	6,5	4,5	3,6	3,0	2,4			2,3	1,9	7,38
	Schild hinten, abgestützt	*8,4	*8,4	*8,6	4,2	*6,4	2,8			*4,8	2,2	
	Pratzen hinten, abgestützt	*8,4	*8,4	*8,6	5,2	*6,2	3,5			4,6	2,7	
	Pratzen vorn und Schild hinten, abgestützt	*8,4	*8,4	*8,6	6,7	*6,4	4,4			*4,8	3,3	
	Schild vorn und Pratzen hinten, abgestützt	*8,4	*8,4	*8,6	7,0	*6,4	4,6			*4,8	3,5	
	4fach Pratzen, abgestützt	*8,4	*8,4	*8,6	8,3	*6,4	5,4			*4,8	4,0	
-3,0 m	Schild hinten, angehoben	8,6	6,7	4,5	3,6	3,1	2,5			2,8	2,3	6,47
	Schild hinten, abgestützt	*9,4	7,9	*7,2	4,3	*5,2	2,9			*4,6	2,6	
	Pratzen hinten, abgestützt	*9,4	*9,4	*7,2	5,3	*5,2	3,5			*4,6	3,2	
	Pratzen vorn und Schild hinten, abgestützt	*9,4	*9,4	*7,2	6,7	*5,2	4,4			*4,6	4,0	
	Schild vorn und Pratzen hinten, abgestützt	*9,4	*9,4	*7,2	7,1	*5,2	4,6			*4,6	4,2	
	4fach Pratzen, abgestützt	*9,4	*9,4	*7,2	*7,2	*5,2	*5,2			*4,6	*4,6	

ZX190W-3 MIT MONOBLOCK-AUSLEGER, 2,71 M-STIEL, STANDARDUNTERWAGEN, BREITSPUR

Metrische Abmessungen

Hinweise:
1. Angaben basieren auf ISO 10567.
2. Die Hubkraft der ZAXIS Serie überschreitet nicht 75 % der Kipplast, wenn die Maschine auf festem, ebenem Boden steht bzw. bei 87 % der vollen Hydraulikkapazität.
3. Der Lastpunkt ist die Mittellinie des Löffelbolzens am Stiel.
4. *Gekennzeichnete Werte sind durch die Hydraulik begrenzt.
5. 0 m = ebenerdig.

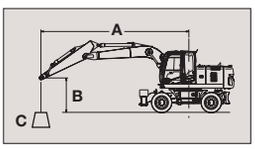

A: Ausladung
B: Lastpunkthöhe
C: Hubkraft

Angabe nach vorn Angabe über Seite 360 Grad Einheit: 1.000 kg

Abstützung		Ausladung								Bei max. Reichweite		
		3,0 m		4,5 m		6,0 m		7,5 m				
												Meter
6,0 m	Schild hinten, angehoben					3,7	3,1			2,9	2,5	6,88
	Schild hinten, abgestützt					*4,9	3,5			*3,4	2,8	
	Pratzen hinten, abgestützt					*4,9	4,2			*3,4	3,3	
	Pratzen vorn und Schild hinten, abgestützt					*4,9	*4,9			*3,4	*3,4	
	Schild vorn und Pratzen hinten, abgestützt					*4,9	*4,9			*3,4	*3,4	
	4fach Pratzen, abgestützt					*4,9	*4,9			*3,4	*3,4	
4,5 m	Schild hinten, angehoben			5,6	4,7	3,6	3,0	2,5	2,1	2,4	2,0	7,62
	Schild hinten, abgestützt			*6,5	5,3	*5,5	3,4	*3,9	2,4	*3,4	2,3	
	Pratzen hinten, abgestützt			*6,5	*6,4	*5,5	4,1	*3,9	2,8	*3,4	2,8	
	Pratzen vorn und Schild hinten, abgestützt			*6,5	*6,5	*5,5	5,0	*3,9	3,5	*3,4	*3,4	
	Schild vorn und Pratzen hinten, abgestützt			*6,5	*6,5	*5,5	5,2	*3,9	3,7	*3,4	*3,4	
	4fach Pratzen, abgestützt			*6,5	*6,5	*5,5	*5,5	*3,9	*3,9	*3,4	*3,4	
3,0 m	Schild hinten, angehoben			5,1	4,3	3,4	2,8	2,4	2,0	2,2	1,8	8,01
	Schild hinten, abgestützt			*7,9	4,9	*6,0	3,2	*5,1	2,3	*3,5	2,1	
	Pratzen hinten, abgestützt			*7,9	5,9	*6,0	3,9	4,7	2,8	*3,5	2,5	
	Pratzen vorn und Schild hinten, abgestützt			*7,9	7,5	*6,0	4,8	*5,1	3,4	*3,5	3,1	
	Schild vorn und Pratzen hinten, abgestützt			*7,9	7,8	*6,0	5,0	*5,1	3,6	*3,5	3,2	
	4fach Pratzen, abgestützt			*7,9	*7,9	*6,0	5,8	*5,1	4,1	*3,5	*3,5	
1,5 m	Schild hinten, angehoben			4,7	3,9	3,2	2,6	2,3	1,9	2,1	1,7	8,10
	Schild hinten, abgestützt			*9,0	4,5	*6,6	3,0	*5,3	2,2	*3,8	2,0	
	Pratzen hinten, abgestützt			*9,0	5,5	6,5	3,7	4,6	2,7	*3,8	2,4	
	Pratzen vorn und Schild hinten, abgestützt			*9,0	7,0	*6,6	4,6	*5,3	3,4	*3,8	3,0	
	Schild vorn und Pratzen hinten, abgestützt			*9,0	7,4	*6,6	4,8	5,2	3,5	*3,8	3,1	
	4fach Pratzen, abgestützt			*9,0	8,7	*6,6	5,6	*5,3	4,0	*3,8	3,6	
0 m	Schild hinten, angehoben			4,5	3,7	3,0	2,5	2,2	1,9	2,1	1,7	7,90
	Schild hinten, abgestützt			*9,2	4,3	*6,7	2,9	*5,2	2,1	*4,3	2,0	
	Pratzen hinten, abgestützt			*9,2	5,3	6,3	3,6	4,5	2,6	4,2	2,4	
	Pratzen vorn und Schild hinten, abgestützt			*9,2	6,8	*6,7	4,5	*5,2	3,3	*4,3	3,1	
	Schild vorn und Pratzen hinten, abgestützt			*9,2	7,1	*6,7	4,7	5,1	3,4	*4,3	3,2	
	4fach Pratzen, abgestützt			*9,2	8,4	*6,7	5,4	*5,2	3,9	*4,3	3,7	
-1,5 m	Schild hinten, angehoben	8,4	6,6	4,5	3,6	3,0	2,5			2,3	1,9	7,38
	Schild hinten, abgestützt	*8,4	7,9	*8,6	4,2	*6,4	2,9			*4,8	2,2	
	Pratzen hinten, abgestützt	*8,4	*8,4	*8,6	5,2	6,3	3,5			4,6	2,7	
	Pratzen vorn und Schild hinten, abgestützt	*8,4	*8,4	*8,6	6,7	*6,4	4,4			*4,8	3,3	
	Schild vorn und Pratzen hinten, abgestützt	*8,4	*8,4	*8,6	7,1	*6,4	4,6			*4,8	3,5	
	4fach Pratzen, abgestützt	*8,4	*8,4	*8,6	8,3	*6,4	5,4			*4,8	4,0	
-3,0 m	Schild hinten, angehoben	8,6	6,7	4,5	3,7	3,0	2,5			2,8	2,3	6,47
	Schild hinten, abgestützt	*9,4	8,0	*7,2	4,3	*5,2	2,9			*4,6	2,6	
	Pratzen hinten, abgestützt	*9,4	*9,4	*7,2	5,3	*5,2	3,5			*4,6	3,2	
	Pratzen vorn und Schild hinten, abgestützt	*9,4	*9,4	*7,2	6,8	*5,2	4,5			*4,6	4,0	
	Schild vorn und Pratzen hinten, abgestützt	*9,4	*9,4	*7,2	7,1	*5,2	4,7			*4,6	4,2	
	4fach Pratzen, abgestützt	*9,4	*9,4	*7,2	*7,2	*5,2	*5,2			*4,6	*4,6	

ZX190W-3 MIT VERSTELL-AUSLEGER, 2,40 M-STIEL, STANDARDUNTERWAGEN, STANDARDSPUR

Metrische Abmessungen

Hinweise: 1. Angaben basieren auf ISO 10567.
2. Die Hubkraft der ZAXIS Serie überschreitet nicht 75 % der Kipplast, wenn die Maschine auf festem, ebenem Boden steht bzw. bei 87 % der vollen Hydraulikkapazität.
3. Der Lastpunkt ist die Mittellinie des Löffelbolzens am Stiel.
4. *Gekennzeichnete Werte sind durch die Hydraulik begrenzt.
5. 0 m = ebenerdig.

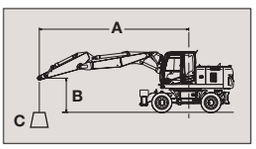

A: Ausladung
B: Lastpunkthöhe
C: Hubkraft

Angabe nach vorn Angabe über Seite 360 Grad Einheit: 1.000 kg

Abstützung		Ausladung								Bei max. Reichweite		
		3,0 m		4,5 m		6,0 m		7,5 m				
												Meter
7,5 m	Schild hinten, angehoben			*4,5	*4,5					*4,2	4,0	5,14
	Schild hinten, abgestützt			*4,5	*4,5					*4,2	*4,2	
	Pratzen hinten, abgestützt			*4,5	*4,5					*4,2	*4,2	
	Pratzen vorn und Schild hinten, abgestützt			*4,5	*4,5					*4,2	*4,2	
	Schild vorn und Pratzen hinten, abgestützt			*4,5	*4,5					*4,2	*4,2	
	4fach Pratzen, abgestützt			*4,5	*4,5					*4,2	*4,2	
6,0 m	Schild hinten, angehoben			*4,5	*4,5	3,8	3,2			3,2	2,7	6,48
	Schild hinten, abgestützt			*4,5	*4,5	*4,5	3,6			*3,7	3,1	
	Pratzen hinten, abgestützt			*4,5	*4,5	*4,5	4,3			*3,7	*3,7	
	Pratzen vorn und Schild hinten, abgestützt			*4,5	*4,5	*4,5	*4,5			*3,7	*3,7	
	Schild vorn und Pratzen hinten, abgestützt			*4,5	*4,5	*4,5	*4,5			*3,7	*3,7	
	4fach Pratzen, abgestützt			*4,5	*4,5	*4,5	*4,5			*3,7	*3,7	
4,5 m	Schild hinten, angehoben	*7,0	*7,0	*5,4	4,3	3,8	3,2			*3,6	2,2	7,27
	Schild hinten, abgestützt	*7,0	*7,0	*5,4	5,4	*4,8	3,6			*3,6	2,5	
	Pratzen hinten, abgestützt	*7,0	*7,0	*5,4	*5,4	*4,8	4,2			*3,6	3,0	
	Pratzen vorn und Schild hinten, abgestützt	*7,0	*7,0	*5,4	*5,4	*4,8	*4,8			*3,6	*3,6	
	Schild vorn und Pratzen hinten, abgestützt	*7,0	*7,0	*5,4	*5,4	*4,8	*4,8			*3,6	*3,6	
	4fach Pratzen, abgestützt	*7,0	*7,0	*5,4	*5,4	*4,8	*4,8			*3,6	*3,6	
3,0 m	Schild hinten, angehoben	*8,5	8,1	5,5	4,7	3,7	3,2	2,5	2,0	2,3	1,9	7,68
	Schild hinten, abgestützt	*8,5	*8,5	*6,9	5,2	*5,4	3,6	*4,7	2,3	*3,6	2,2	
	Pratzen hinten, abgestützt	*8,5	*8,5	*6,9	6,2	*5,4	4,2	*4,7	2,8	*3,6	2,7	
	Pratzen vorn und Schild hinten, abgestützt	*8,5	*8,5	*6,9	*6,9	*5,4	5,0	*4,7	3,5	*3,6	3,3	
	Schild vorn und Pratzen hinten, abgestützt	*8,5	*8,5	*6,9	*6,9	*5,4	5,1	*4,7	3,6	*3,6	3,5	
	4fach Pratzen, abgestützt	*8,5	*8,5	*6,9	*6,9	*5,4	*5,4	*4,7	4,2	*3,6	*3,6	
1,5 m	Schild hinten, angehoben	9,8	8,0	5,4	4,6	3,7	3,1	2,4	2,0	2,2	1,8	7,77
	Schild hinten, abgestützt	*10,6	9,2	*8,3	*5,2	*6,1	3,5	*5,1	2,3	*3,9	2,1	
	Pratzen hinten, abgestützt	*10,6	*10,6	*8,3	6,1	*6,1	4,2	4,7	2,8	*3,9	2,6	
	Pratzen vorn und Schild hinten, abgestützt	*10,6	*10,6	*8,3	7,3	*6,1	4,9	*5,1	3,4	*3,9	3,2	
	Schild vorn und Pratzen hinten, abgestützt	*10,6	*10,6	*8,3	7,6	*6,1	5,1	*5,1	3,6	*3,9	3,3	
	4fach Pratzen, abgestützt	*10,6	*10,6	*8,3	*8,3	*6,1	*5,8	*5,1	4,1	*3,9	*3,9	
0 m	Schild hinten, angehoben	9,9	8,1	5,5	4,5	3,5	2,9	2,3	1,9	2,3	1,8	5,56
	Schild hinten, abgestützt	*13,0	9,3	*9,0	5,2	*6,6	3,3	*4,9	2,2	*4,3	2,1	
	Pratzen hinten, abgestützt	*13,0	11,4	*9,0	6,2	6,5	4,0	4,6	2,7	*4,3	2,6	
	Pratzen vorn und Schild hinten, abgestützt	*13,0	*13,0	*9,0	7,4	*6,6	4,9	*4,9	3,3	*4,3	3,3	
	Schild vorn und Pratzen hinten, abgestützt	*13,0	*13,0	*9,0	7,7	*6,6	5,1	*4,9	3,5	*4,3	3,4	
	4fach Pratzen, abgestützt	*13,0	*13,0	*9,0	8,7	*6,6	5,9	*4,9	4,0	*4,3	4,0	
-1,5 m	Schild hinten, angehoben	9,8	7,7	5,3	4,3	3,3	2,7			2,5	2,0	7,01
	Schild hinten, abgestützt	*14,6	9,1	*9,2	5,0	*6,8	3,1			*5,2	2,4	
	Pratzen hinten, abgestützt	*14,6	11,6	*9,2	6,1	6,6	3,8			5,1	2,9	
	Pratzen vorn und Schild hinten, abgestützt	*14,6	*14,3	*9,2	7,6	*6,8	4,7			*5,2	3,6	
	Schild vorn und Pratzen hinten, abgestützt	*14,6	*14,6	*9,2	8,0	*6,8	4,9			*5,2	3,8	
	4fach Pratzen, abgestützt	*14,6	*14,6	*9,2	8,9	*6,8	5,7			*5,2	4,4	
-3,0 m	Schild hinten, angehoben	9,7	7,7	5,0	4,0					3,2	2,6	5,94
	Schild hinten, abgestützt	*15,1	9,0	*9,4	4,7					*5,9	3,0	
	Pratzen hinten, abgestützt	*15,1	11,5	*9,4	5,7					*5,9	3,7	
	Pratzen vorn und Schild hinten, abgestützt	*15,1	*15,1	*9,4	7,2					*5,9	4,6	
	Schild vorn und Pratzen hinten, abgestützt	*15,1	*15,1	*9,4	7,6					*5,9	4,8	
	4fach Pratzen, abgestützt	*15,1	*15,1	*9,4	9,0					*5,9	5,6	

ZX190W-3 MIT VERSTELL-AUSLEGER, 2,40 M-STIEL, STANDARDUNTERWAGEN, BREITSPUR

Metrische Abmessungen

Hinweise: 1. Angaben basieren auf ISO 10567.
2. Die Hubkraft der ZAXIS Serie überschreitet nicht 75 % der Kipplast, wenn die Maschine auf festem, ebenem Boden steht bzw. bei 87 % der vollen Hydraulikkapazität.
3. Der Lastpunkt ist die Mittellinie des Löffelbolzens am Stiel.
4. *Gekennzeichnete Werte sind durch die Hydraulik begrenzt.
5. 0 m = ebenerdig.

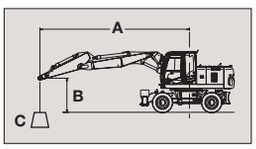

A: Ausladung
B: Lastpunkthöhe
C: Hubkraft

Angabe nach vorn Angabe über Seite 360 Grad Einheit: 1.000 kg

Abstützung		Ausladung								Bei max. Reichweite		
		3,0 m		4,5 m		6,0 m		7,5 m				
												Meter
7,5 m	Schild hinten, angehoben			*4,5	*4,5					*4,2	4,0	5,14
	Schild hinten, abgestützt			*4,5	*4,5					*4,2	*4,2	
	Pratzen hinten, abgestützt			*4,5	*4,5					*4,2	*4,2	
	Pratzen vorn und Schild hinten, abgestützt			*4,5	*4,5					*4,2	*4,2	
	Schild vorn und Pratzen hinten, abgestützt			*4,5	*4,5					*4,2	*4,2	
	4fach Pratzen, abgestützt			*4,5	*4,5					*4,2	*4,2	
6,0 m	Schild hinten, angehoben			*4,5	*4,5	3,8	3,2			3,2	2,7	6,48
	Schild hinten, abgestützt			*4,5	*4,5	*4,5	3,6			*3,7	3,1	
	Pratzen hinten, abgestützt			*4,5	*4,5	*4,5	*4,3			*3,7	*3,7	
	Pratzen vorn und Schild hinten, abgestützt			*4,5	*4,5	*4,5	*4,5			*3,7	*3,7	
	Schild vorn und Pratzen hinten, abgestützt			*4,5	*4,5	*4,5	*4,5			*3,7	*3,7	
	4fach Pratzen, abgestützt			*4,5	*4,5	*4,5	*4,5			*3,7	*3,7	
4,5 m	Schild hinten, angehoben	*7,0	*7,0	*5,4	4,8	3,8	3,2			2,6	2,2	7,27
	Schild hinten, abgestützt	*7,0	*7,0	*5,4	5,4	*4,8	3,6			*3,6	2,5	
	Pratzen hinten, abgestützt	*7,0	*7,0	*5,4	*5,4	*4,8	4,2			*3,6	3,0	
	Pratzen vorn und Schild hinten, abgestützt	*7,0	*7,0	*5,4	*5,4	*4,8	*4,8			*3,6	*3,6	
	Schild vorn und Pratzen hinten, abgestützt	*7,0	*7,0	*5,4	*5,4	*4,8	*4,8			*3,6	*3,6	
	4fach Pratzen, abgestützt	*7,0	*7,0	*5,4	*5,4	*4,8	*4,8			*3,6	*3,6	
3,0 m	Schild hinten, angehoben	*8,5	8,2	5,5	4,7	3,7	3,2	2,4	2,0	2,3	1,9	7,68
	Schild hinten, abgestützt	*8,5	*8,5	*6,9	5,3	*5,4	3,6	*4,7	2,3	*3,6	2,2	
	Pratzen hinten, abgestützt	*8,5	*8,5	*6,9	6,2	*5,4	4,2	*4,7	2,8	*3,6	2,7	
	Pratzen vorn und Schild hinten, abgestützt	*8,5	*8,5	*6,9	*6,9	*5,4	5,0	*4,7	3,5	*3,6	3,4	
	Schild vorn und Pratzen hinten, abgestützt	*8,5	*8,5	*6,9	*6,9	*5,4	5,2	*4,7	3,7	*3,6	3,5	
	4fach Pratzen, abgestützt	*8,5	*8,5	*6,9	*6,9	*5,4	5,4	*4,7	4,2	*3,6	*3,6	
1,5 m	Schild hinten, angehoben	9,8	8,1	5,4	4,6	3,7	3,1	2,4	2,0	2,2	1,8	7,77
	Schild hinten, abgestützt	*10,6	9,3	*8,3	5,2	*6,1	3,5	*5,1	2,3	*3,9	2,1	
	Pratzen hinten, abgestützt	*10,6	*10,6	*8,3	6,1	*6,1	4,2	4,7	2,8	*3,9	2,6	
	Pratzen vorn und Schild hinten, abgestützt	*10,6	*10,6	*8,3	7,4	*6,1	5,0	*5,1	3,4	*3,9	3,2	
	Schild vorn und Pratzen hinten, abgestützt	*10,6	*10,6	*8,3	7,7	*6,1	5,2	*5,1	3,6	*3,9	3,4	
	4fach Pratzen, abgestützt	*10,6	*10,6	*8,3	*8,3	*6,1	5,8	*5,1	4,1	*3,9	*3,9	
0 m	Schild hinten, angehoben	9,9	8,1	5,5	4,6	3,5	2,9	2,3	1,9	2,3	1,9	7,56
	Schild hinten, abgestützt	*13,0	9,4	*9,0	5,2	*6,6	3,3	*4,9	2,2	*4,3	2,2	
	Pratzen hinten, abgestützt	*13,0	11,4	*9,0	6,2	6,5	4,0	*4,6	2,7	*4,3	2,6	
	Pratzen vorn und Schild hinten, abgestützt	*13,0	*13,0	*9,0	*7,5	*6,6	5,0	*4,9	3,3	*4,3	*3,3	
	Schild vorn und Pratzen hinten, abgestützt	*13,0	*13,0	*9,0	7,7	*6,6	5,2	*4,9	3,5	*4,3	3,5	
	4fach Pratzen, abgestützt	*13,0	*13,0	*9,0	8,7	*6,6	5,9	*4,9	4,0	*4,3	4,0	
-1,5 m	Schild hinten, angehoben	9,8	7,8	5,3	4,4	3,3	2,7			2,5	2,1	7,01
	Schild hinten, abgestützt	*14,6	9,2	*9,2	5,0	*6,8	3,1			*5,2	2,4	
	Pratzen hinten, abgestützt	*14,6	11,6	*9,2	6,1	6,6	3,8			5,1	2,9	
	Pratzen vorn und Schild hinten, abgestützt	*14,6	14,4	*9,2	7,7	*6,8	4,7			*5,2	3,7	
	Schild vorn und Pratzen hinten, abgestützt	*14,6	*14,6	*9,2	8,0	*6,8	4,9			*5,2	3,8	
	4fach Pratzen, abgestützt	*14,6	*14,6	*9,2	8,9	*6,8	5,7			*5,2	4,4	
-3,0 m	Schild hinten, angehoben	9,7	7,7	4,9	4,1					3,2	2,6	5,94
	Schild hinten, abgestützt	*15,1	9,1	*9,4	4,7					*5,9	3,0	
	Pratzen hinten, abgestützt	*15,1	11,5	*9,4	5,8					*5,9	3,7	
	Pratzen vorn und Schild hinten, abgestützt	*15,1	*15,1	*9,4	7,3					*5,9	4,7	
	Schild vorn und Pratzen hinten, abgestützt	*15,1	*15,1	*9,4	7,6					*5,9	4,9	
	4fach Pratzen, abgestützt	*15,1	*15,1	*9,4	9,0					*5,9	5,7	

ARBEITSBEREICHE

ZX190W-3 MIT MONOBLOCK-AUSLEGER

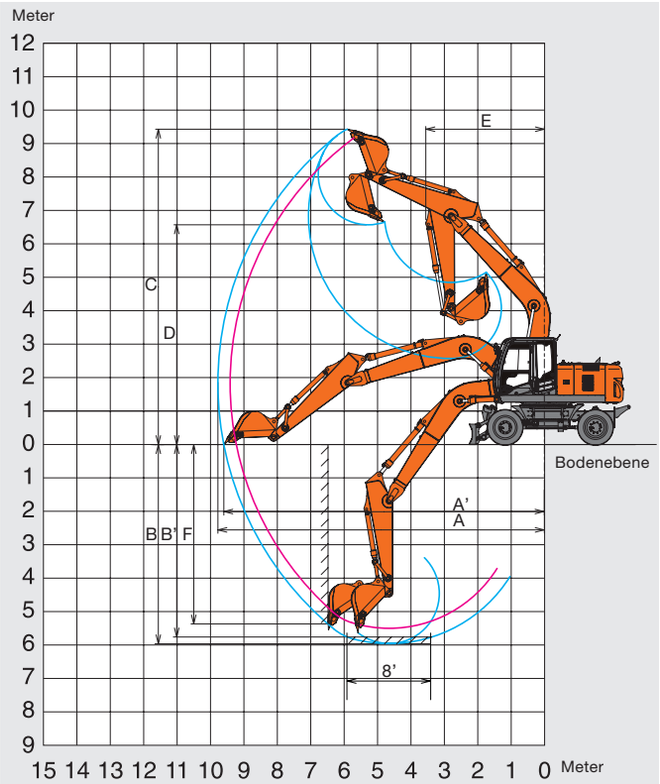

Einheit: mm

Stiellänge	2,26 m	2,71 m
A Max. Reichweite	9.220	9.580
A' Max. Reichweite (am Boden)	9.040	9.400
B Max. Grabtiefe	5.390	5.830
B' Max. Grabtiefe (Ebene 8')	5.180	5.640
C Max. Reichhöhe	9.160	9.250
D Max. Schütthöhe	6.340	6.450
E Min. Schwenkradius	3.510	3.480
F Max. Vertikalwand	4.810	5.260
Löffel-Losbrechkraft ISO	116 kN (11.800 kgf)	
Löffel-Losbrechkraft SAE: PCSA	102 kN (10.400 kgf)	
Reißkraft ISO	99 kN (10.100 kgf)	86 kN (8.780 kgf)
Reißkraft SAE: PCSA	95 kN (9.680 kgf)	83 kN (8.460 kgf)

ZX190W-3 MIT VERSTELL-AUSLEGER

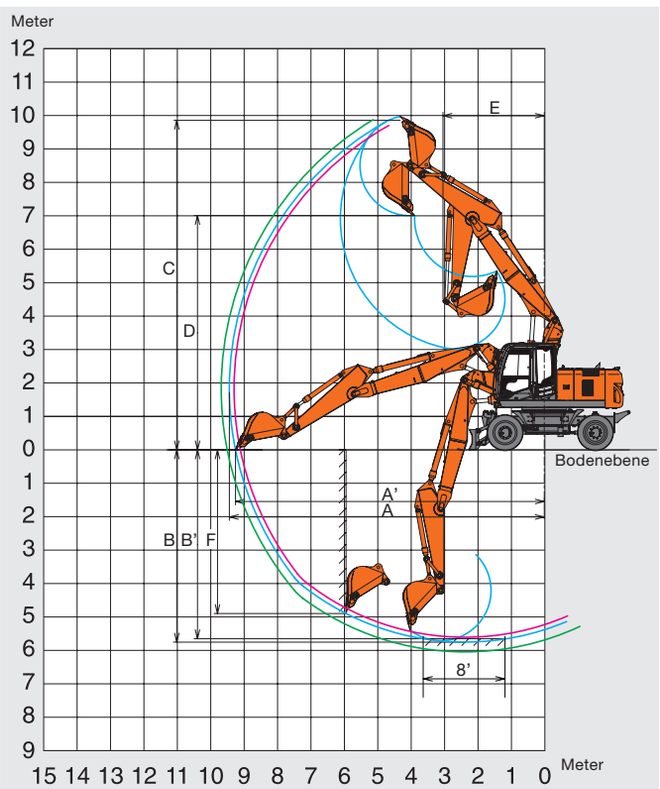

Einheit: mm

Stiellänge	2,26 m	2,40 m	2,71 m
A Max. Reichweite	9.100	9.240	9.480
A' Max. Reichweite (am Boden)	8.920	9.060	9.310
B Max. Grabtiefe	5.500	5.640	5.930
B' Max. Grabtiefe (Ebene 8')	5.400	5.540	5.830
C Max. Reichhöhe	9.670	9.780	9.850
D Max. Schütthöhe	6.760	6.870	6.950
E Min. Schwenkradius	3.150	2.970	3.000
F Max. Vertikalwand	4.630	4.800	5.030
Löffel-Losbrechkraft ISO	116 kN (11.800 kgf)		
Löffel-Losbrechkraft SAE: PCSA	102 kN (10.400 kgf)		
Reißkraft ISO	99 kN (10.100 kgf)	92 kN (9.390 kgf)	86 kN (8.780 kgf)
Reißkraft SAE: PCSA	95 kN (9.680 kgf)	88 kN (9.020 kgf)	83 kN (8.460 kgf)

STANDARDAUSRÜSTUNG

Standardausrüstung kann von Land zu Land variieren. Kontaktieren Sie diesbezüglich Ihren HITACHI Fachhändler.

MOTOR

- H/P-Modus-Steuerung
- E-Modus-Steuerung
- 50 A Lichtmaschine
- Trockenluftfilter mit Staubablassventil (mit Sicherheitselement)
- Motorölfilter (Patrone)
- Doppelkraftstofffilter (Patrone)
- Doppelluftfilter
- Wasserkühler, Ölkühler und Zwischenkühler mit Staubschutznetz
- Kühlmittel-Ausgleichsbehälter
- Lüfterschutz
- Motor mit Silentblocklagerung
- Automatische Drehzahlabsenkung
- Kraftstoffkühler
- Elektrische Kraftstoffpumpe
- Motoröl-Ablasskupplung

HYDRAULIKSYSTEM

- Betriebsartenschalter
- E-P-Steuerung
- Schnellaufwärmsystem für Vorsteuerkreis
- Vorsteuerkreis mit Dämpfungsventil
- Lasthalteventile für Ausleger und Stiel
- Bremsventile für Fahrkreise
- Steuerventil mit Hauptentlastungsventil
- Steuerventil mit Zusatzanschluss
- Ansaugfilter
- Hauptstromfilter
- Vorsteuerkreisfilter
- Schwenkdämpfungsventil
- Lenkungsfilter
- Abstützung mit Einzelbetätigung

OBERWAGEN

- Unterboden
- Kraftstoffstandanzeige
- Hydraulikölstandsanzeige
- Rückspiegel, rechts und links
- Schwenkwerk-Feststellbremse
- Drehwerkarretierung
- 120 Ah Batterie

UNTERWAGEN

- Feststellbremse
- Werkzeugkiste: Unterwagen links
- Zwillingsbereifung (10.00-20 16 PR)
- Zwischenringe
- 4 Verzurrösen

ARBEITSAUSRÜSTUNG

- HN-Lagerbuchse
- Wolframkarbidbeschichtung
- Druckplatte aus verstärktem Kunstharz
- Flanschbolzen
- Zentrale Abschmierleiste
- Abgedichtete Löffelbolzen

KABINE

- CRES-Kabine (Kabine mit Mittelsäulenverstärkung)
- Kabine mit OPG-Schutzdach gemäß Klasse I (ISO 10262)
- Schallgedämpfte Allwetter-Stahlkabine
- Mit verstärkter, getönter (grüner) Sicherheitsverglasung
- 4 siliconbefüllte Kabinenlagerungen
- Einziehbare Frontscheibe (oben und unten) und Schiebefenster links
- Versenkte Intervall-Scheibenwischer
- Scheibenwaschanlage vorn
- Fußstützen
- Elektrisches Doppelsignalhorn
- MW/UKW-Radio mit Digitaluhr
- Sicherheitsgurt, Automatik
- Getränkehalter
- Zigarettenanzünder
- Aschenbecher
- Ablagefach
- Handschuhfach
- Bodenmatte
- Kurze Handgelenks-Bedienungshebel
- Vorsteuerabschaltung mit nach oben umklappbarer Konsole
- Motornotabschaltung per Schalter
- Klimaautomatik
- Regenschutz
- Verstellbarer Komfortsitz mit einstellbaren Armlehnen
- Gefederter Sitz mit Sitzheizung
- Transparente Dachluke mit Rollo
- Sonnenblende
- Innenraumleuchte (Verzögerungstyp)

BELEUCHTUNG UND SIGNALE

- Zwei Fahrscheinwerfer
- Arbeitsscheinwerfer
- Abblendlicht
- Blinker
- Bremslichter
- Begrenzungslampen
- Warnlichter

MONITORSYSTEM

- Betriebsanzeigen:
  Tachometer, Drehzahlmesser, Betriebsstundenzähler, Kilometerzähler, Tageszähler, Motorkühlmitteltemperaturanzeige, Hydraulische Bremsdruckanzeige, Kraftstoffanzeige, Uhr
- Alarmanzeigen:
  Überhitzung, Motorerwärmung, Motoröldruck, Lichtmaschine, Mindestkraftstoffstand, Hydraulikfilterdurchlass, Luftfilterdurchlass, Bremsöltemperatur, Betriebssignal, Betriebssignal für Abstützpratzen/ Planierschild abnormal, Betriebssignal für elektrischen Hebel abnormal, Netzwerk, Arbeitsmodus, Verriegelungshebel

ANZEIGELEUCHTE

- Multifunktionsmonitor:
  Grabmodus, aut. Drehzahlabsenkung, aut. Drehzahlanhebung, Motorvorwärmung, Feststellbremse, Betriebsbremse, Achsverriegelung, Positionierung / Arbeitsausrüstung (Hammer und Zange), Arbeitslicht, Abstützpratzen / Planierschild
- Säulenmonitor:
  Blinker, Scheinwerferstrahl hoch, Gefahrenwarnsignale, V/N/ R-Anzeige, Begrenzungsleuchte, Vorsteuerabschaltung, Langsamgang

WARNSUMMER

- Auslegerbetrieb bei betätigter Parkbremse, Motoröldruck, Motorüberhitzung, Bremsdruck, Überlastung, Fehler des elektr. Hebel

VERSCHIEDENES

- Standard-Werkzeugsatz
- Abschließbare Zugangsklappen
- Abschließbarer Tankdeckel
- Rutschfeste Aufstiege und Handläufe
- Fahrtrichtungsanzeige am Unterwagen
- Borddatencontroller
- Elektrische Betankungspumpe

SONDERAUSRÜSTUNG

Die Sonderausrüstung ist vom Bestimmungsland abhängig. Bitte wenden Sie sich an Ihren Hitachi-Händler.

UNTERWAGEN

- Kurzer Unterwagen
- Hinteres Planierschild
- Hintere Abstützpratzen
- Vorderes Planierschild und hintere Abstützpratzen
- Vordere Abstützpratzen und hinteres Planierschild
- Vordere und hintere Abstützpratzen
- Rechter Werkzeugkasten
- Breitspurachsen

ZUBEHÖR

- Teile für Hammer und Zange
- Hammer-Zangen-Verrohrung
- Zusatzverrohrung für Zwei-Pumpen-Zusammenschaltung
- Geschweißtes Löffelgelenk A mit angeschweißtem Lasthaken
- Greiferverrohrung
- Vorsteuerkreis-Druckspeicher

KABINE

- Luftgefederter beheizter Sitz
- Abgerundetes Verbundglasfenster
- FOPS-Schutz
- 12 Volt-Steckdose

BELEUCHTUNG

- Zusätzliche Arbeitsscheinwerfer vorn am Kabinendach
- Zusätzliche Arbeitsscheinwerfer hinten am Kabinendach
- Rundumleuchte
- Zusatzscheinwerfer mit Abdeckung am Ausleger
- Kennzeichenleuchte

SONSTIGES

- Schlauchbruchsicherheitsventil
- Vorfilter
- Biologisch abbaubares Öl
- Hochleistungs-Hydraulikölfilter (mit Durchlassanzeige)

Diese Spezifikationen können ohne vorherige Benachrichtigung geändert werden.
Die Abbildungen und Fotografien zeigen die Standardmodelle und können Sonderausrüstungen, Zubehör und alle Standardausrüstungen mit einigen Farb- und Eigenschaftsunterschieden enthalten oder auch nicht.
Lesen und verstehen Sie das Bedienungshandbuch vor dem Gebrauch, um einen einwandfreien Betrieb zu gewährleisten.

Hitachi Construction Machinery
www.hcme.com

KS-DE041EUP